Схема подсоединения ZC-107 DK к кондиционеру DAIKIN

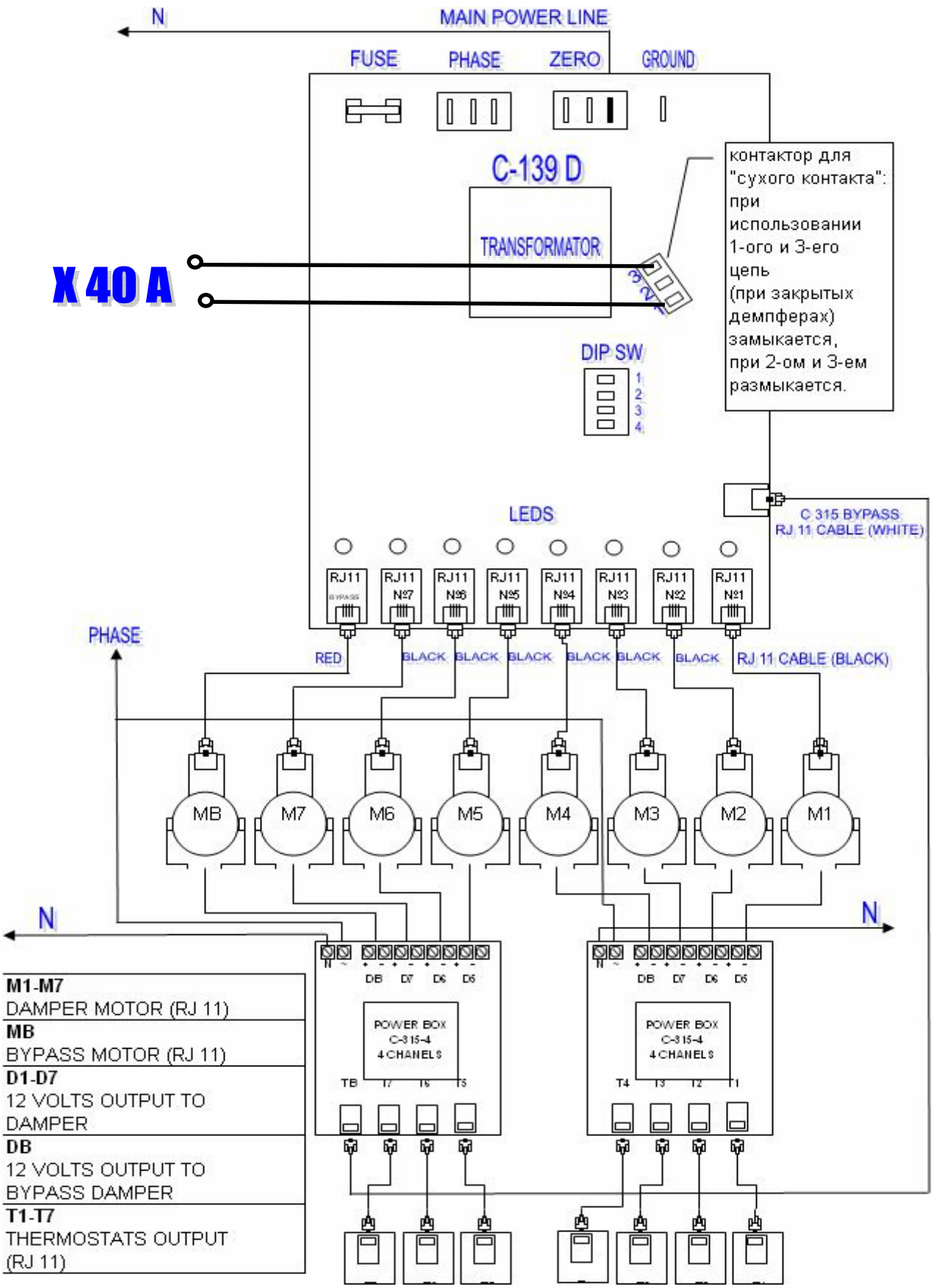

Схема подсоединения ZC-207 DK к кондиционеру DAIKIN

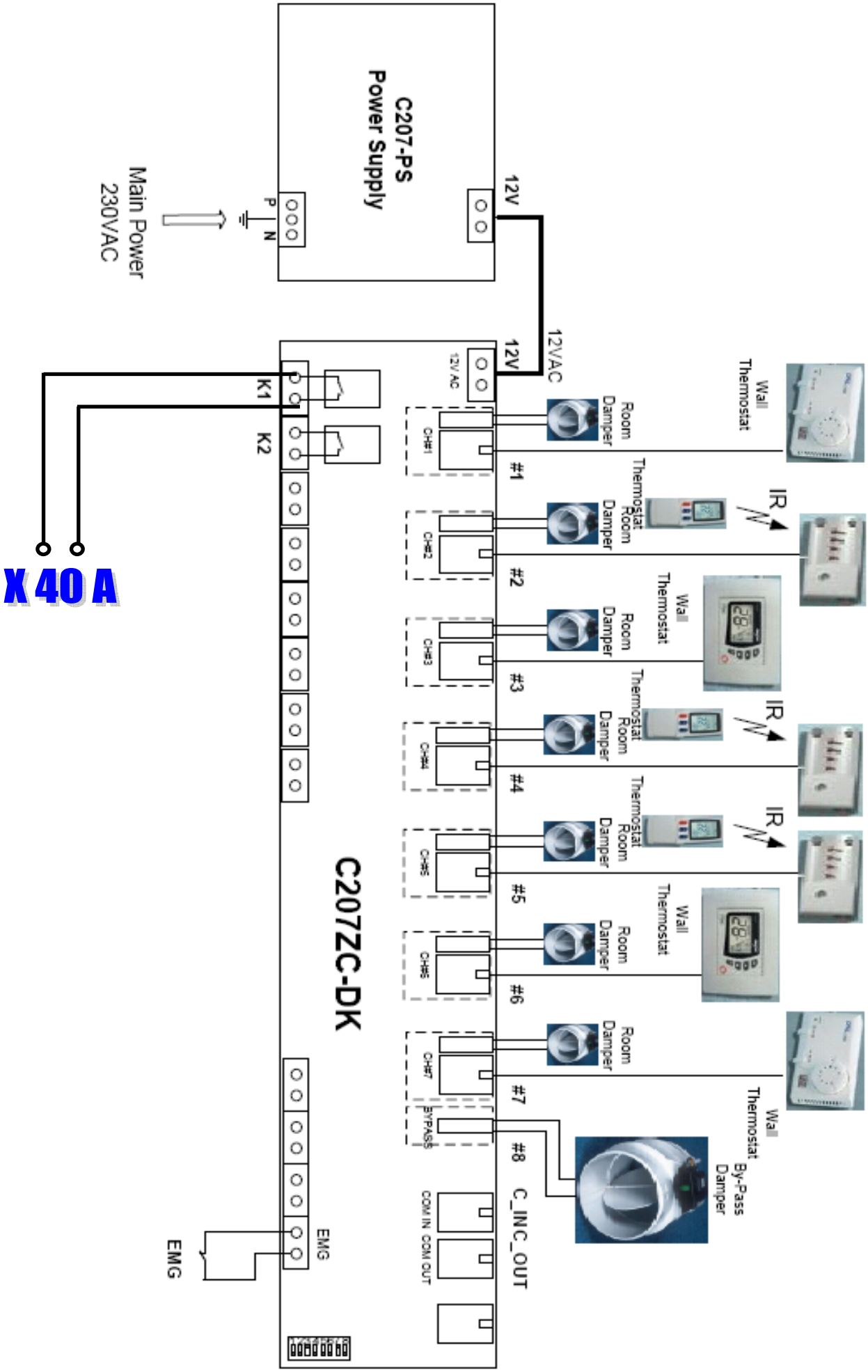

Настройка пульта кондиционера DAIKIN

6. Настройки пульта управления

Если на внутреннем блоке установлено дополнительное оборудование, может возникнуть необходимость в изменении настроек внутреннего блока. Информацию по каждому отдельному дополнительному устройству см. в инструкции по его эксплуатации.

См. рисунок 7.

- **a** № блока
- **b** № первого кода
- **c** № второго кода
- **d** № режима
- **e** Режим настройки

Операция (Смотрите рисунок 7)

1. В обычном режиме нажмите кнопку «TEST» и подержите ее в нажатом положении в течение четырех секунд. Произойдет переход в режим настройки.
2. С помощью кнопки «⇕» выберите желаемый № режима.
3. При групповом управлении для отдельной настройки каждого блока (выбраны режимы № 20, 21, 22 и 23) нажмите кнопку «↔» и выберите № настраиваемого внутреннего блока. (Эта операция не выполняется, если выбранный режим задается для всех внутренних блоков одной группы)
4. Нажмите верхнюю кнопку «▲» и выберите № первого кода.
5. Нажмите нижнюю кнопку «▼» и выберите № второго кода.
6. Один раз нажмите кнопку «⊗» — выбранные настройки вступят в силу.
7. Нажмите кнопку «TEST», чтобы вернуться в обычный режим.

Пример

Чтобы при групповой настройке задать время очистки фильтра для сильно загрязненного помещения, следует установить № режима на «10», № первого кода на «0», а номер второго кода — на «02».

ПРИМЕЧАНИЕ

1. Настройка производится в групповом режиме; однако, если выбрать номер режима, указанный в скобках, внутренние блоки также можно будет настроить и отдельно.
2. Заводская установка номера второго кода соответствует значению «01».
3. Не устанавливайте значения параметров, не указанные в таблице.
4. Если внутренний блок не обладает той или иной функцией, параметры ее настройки отображаться не будут.
5. Во процессе возврата в обычный режим на жидкокристаллическом дисплее может появится сообщение «88» — во время его отображения происходит самоинициализация пульта дистанционного управления.
6. Датчик термостата на пульте управления (только для работы по заданному диапазону и функции «никого нет дома»)

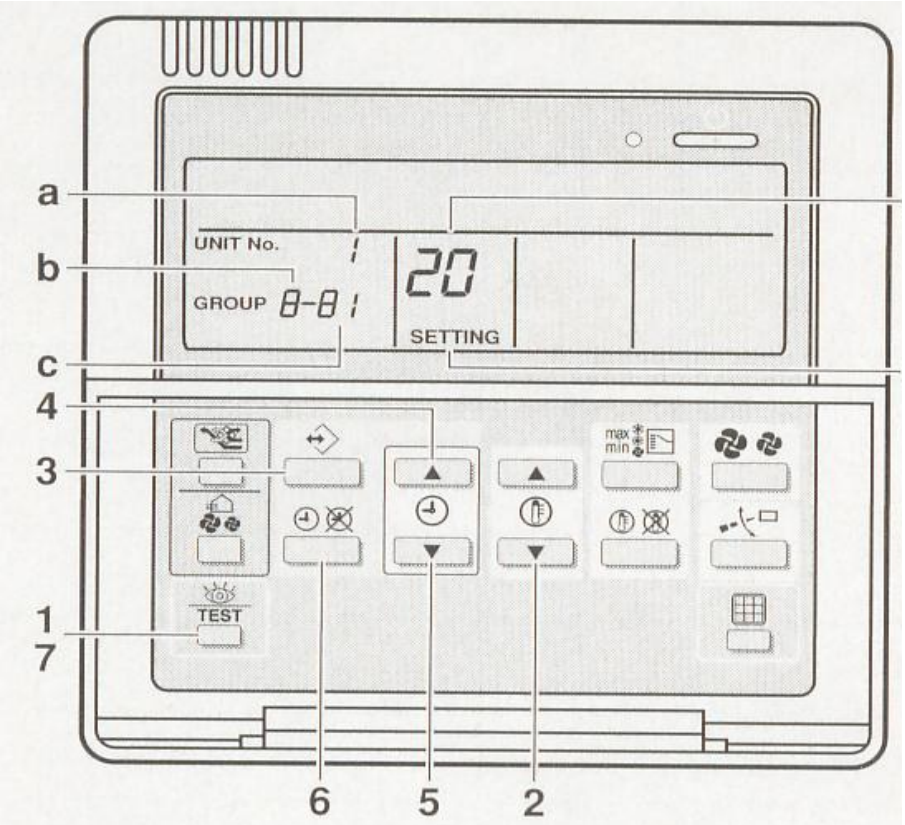

№ режима Примечание 1	№ первого кода	Описание установки		№ второго кода. Примечание 2					
					01		02	03	04
10(20)	0	Загрязнение фильтра - сильное/легкое (Установка промежутка времени, по истечении которого появится сообщение о необходимости очистки воздушного фильтра) (Установка для сильной загрязняемости фильтра -- напоминание об очистке будет выводится в два раза чаще)	Фильтр со сверхдолгим сроком службы	Слабая	Около 10 000 часов	Сильная	Около 5000 часов	—	—
			Фильтр с долгим сроком службы		Около 2500 часов		Около 1250 часов		
			Стандартный фильтр		Около 200 часов		Около 100 часов		
	1	Фильтры с долгим сроком службы (установка названия индикации фильтра) (Измените эту установку при использовании фильтра со сверхдолгим сроком службы)		Фильтр с долгим сроком службы		Фильтр со сверхдолгим сроком службы		—	—
	2	Датчик термостата на пульте управления		Исполь-зуется		Не исполь-зуется		—	—
	3	Отсчет времени, по истечении которого появляется сообщение о необходимости очистки воздушного фильтра (когда еще не появился символ фильтра)		Отображать		Не отображать		—	—
11(21)	0	Тип системы одновременно работающих внутренних блоков серии Sky Air (установка для системы с внутренними блоками, работающими в параллельном режиме)		Сплит-система		Двойная система		Тройная система	Сдвоенная двойная система
12(22)	1	ВКЛ/ВЫКЛ с внешнего источника (установка для ситуации, когда принудительное включение и выключение будет осуществляться с внешнего источника).		Принудительное ВЫКЛ		режим ВКЛ/ВЫКЛ		—	—
	2	Изменение значения разности температур для термостата (при использовании удаленного датчика).		1°C		0.5°C		—	—